Bravo

Instructions for use

CE

Nilfisk

107411357 (06.2014)
EN-DE-FR-ES-PT-IT-NL-SV-NO-DA-FI-ZH

EN
DE
FR
ES
PT
IT
NL
SV
NO
DA
FI
ZH

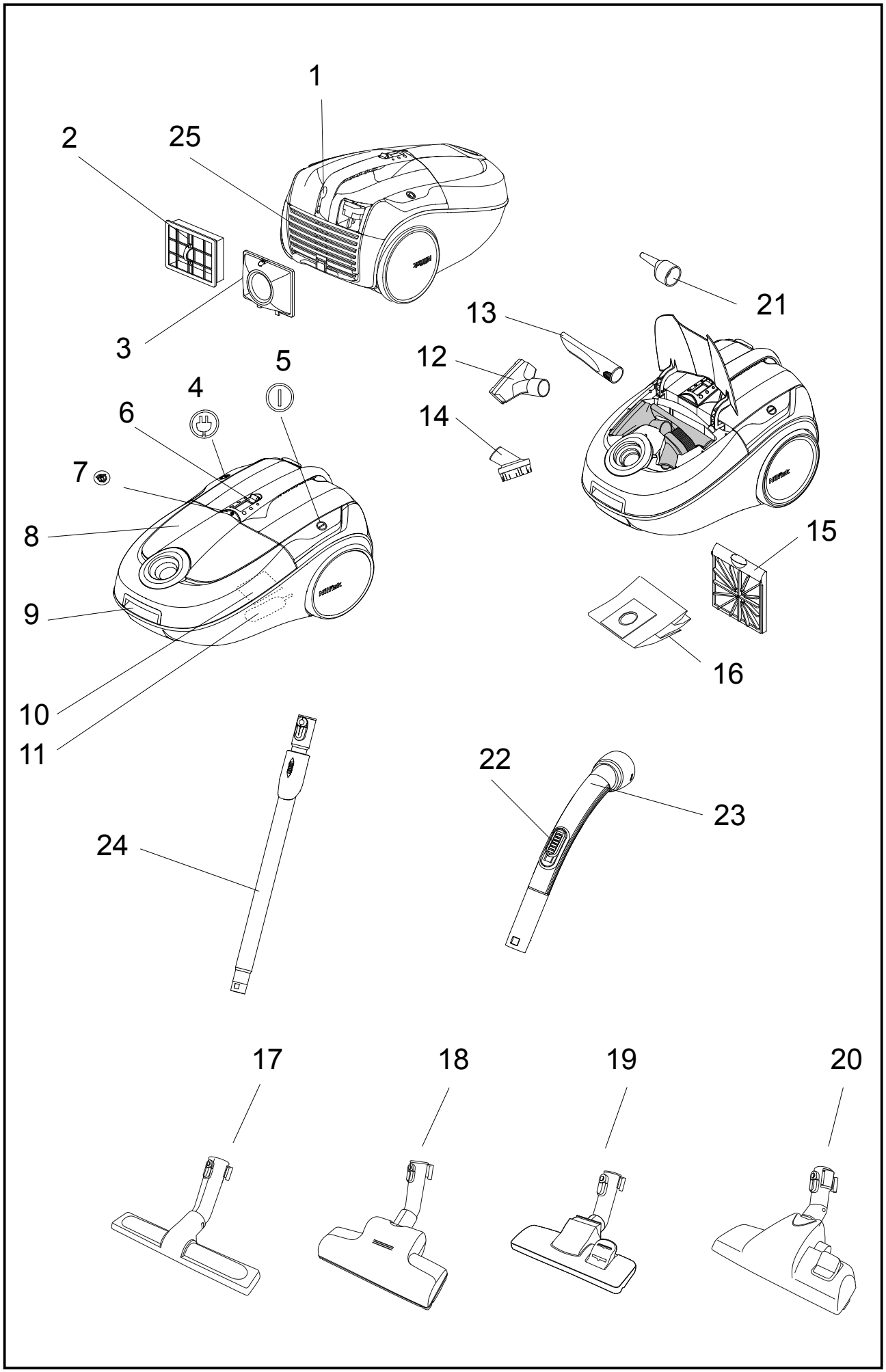

WEEE ..... 4 - 5

EN Instructions for use ..... 6 - 15
DE Betriebsanleitung..... 16 - 25
FR Instructions d'utilisation ..... 26 - 35
ES Instrucciones de manejo..... 36 - 45
PT Instruções de operação ..... 46 - 55
IT Istruzioni sull'uso ..... 56 - 65
NL Gebruiksaanwijzing ..... 66 - 75
SV Bruksanvisning ..... 76 - 85
NO Instruksjonsbok..... 86 - 95
DA Brugsvejledning ..... 96 - 105
FI Käyttöohje..... 106 - 115
ZH 操作说明 ..... 116 - 125

Illustrations ..... 126 - 127

EN DE FR ES PT IT NL SV NO DA FI ZH

WEEE - Waste of Electric and Electronic Equipment

English

The symbol ▬ on the product or on its packing indicates that this product may not be treated as household waste. Instead it shall be handed over to the applicable collection point for the recycling of electrical and electronic equipment. By ensuring this product is disposed of correctly, you will help prevent potential negative consequences for the environment and human health, which could otherwise be caused by inappropriate waste handling of this product. For more detailed information about recycling of this product, please contact your local city office, your household waste disposal service or the shop where you purchased the product.

Deutsch

Das Symbol ▬ auf dem Produkt bzw. auf der Produktverpackung deutet an, dass das Produkt nicht mit dem Haushaltsmüll entsorgt werden darf. Stattdessen ist es zur Entsorgung an eine geeignete Sammelstelle für das Recycling von elektrischen und elektronischen Geräten zu bringen. Durch die korrekte Entsorgung helfen Sie mit, potenziellen negativen Einflüssen auf die Umwelt und die Gesundheit vorzubeugen, die durch eine unangemessene Entsorgung dieses Produkts entstehen könnten. Genauere Informationen zur Wiederverwertung dieses Produkts erhalten Sie von Ihrer Stadtverwaltung, der Müllabfuhr vor Ort oder dem Geschäft, in dem Sie dieses Produkt erworben haben.

Français

Le symbole ▬ sur le produit ou sur son emballage indique que ce produit ne doit pas être traité comme un déchet ménager. Il doit au contraire être remis au point de collecte correspondant pour le recyclage du matériel électrique et électronique. En procédant de cette manière, vous aiderez à prévenir les conséquences potentiellement négatives pour l'environnement et la santé humaine que pourrait causer un traitement inadéquat du rejet de ce produit . Pour plus ample information sur le recyclage de ce produit, veuillez prendre contact avec votre bureau municipal, votre service de collecte de déchets ménagers ou le magasin où vous avez acheté le produit.

Español

El símbolo ▬ que aparece en el producto o en su embalaje indica que este producto no puede ser tratado como residuo doméstico. En su lugar, debe ser entregado en el correspondiente punto de recogida para el reciclado de equipos eléctricos y electrónicos. Al garantizar la adecuada eliminación de este producto, ayudará a evitar las posibles consecuencias negativas para el medio ambiente y la salud de las personas que se producirían a causa de una inadecuada manipulación de los residuos de este producto. Para obtener información más detallada acerca del reciclaje de este producto, póngase en contacto con la oficina local de su ciudad, el servicio de recogida de residuos domésticos o el establecimiento en el que ha adquirido el producto.

Português

Símbolo ▬ no produto ou na embalagem indica que esse produto não deve ser tratado como um resíduo doméstico. Ao contrário, deve ser levado ao local de recolha adequado para a reciclagem de equipamentos electroelectrónicos. Ao se assegurar que o tratamento deste equipamento foi adequado, estará a ajudar a prevenir consequências potenciais ao meio ambiente e à saúde humana que poderiam ser causadas pelo manejo inapropriado do produto. Para mais informações sobre a reciclagem deste produto, entre em contacto com as autoridades locais, com o órgão responsável pela recolha de lixo ou a loja onde o produto foi adquirido.

Italiano

Il simbolo ▬ sul prodotto o sulla confezione indica che questo prodotto non può essere smaltito fra i rifiuti domestici. Deve invece essere consegnato a un centro di raccolta autorizzato per il riciclaggio dei dispositivi elettrici ed elettronici. Smaltendo questo prodotto in modo corretto, si contribuisce a ridurre l'impatto ambientale e sull'uomo. Per maggiori informazioni sul riciclaggio di questo prodotto, contattare il proprio comune, il centro di raccolta dei rifiuti urbani locale o il rivenditore.

WEEE - Waste of Electric and Electronic Equipment

Nederlands

Het symbool op het product of de verpakking geeft aan dat dit product niet als huishoudelijk afval mag worden behandeld. Het apparaat moet bij een verzamelpunt voor het recyclen van elektrische en elektronische apparatuur worden ingeleverd. Door dit product op de juiste manier af te danken, helpt u bij het voorkomen van mogelijke negatieve consequenties voor het milieu en de menselijke gezondheid. Deze zouden kunnen ontstaan als dit product niet op de juiste manier wordt behandeld. Voor uitgebreide informatie over het recyclen van dit product kunt u contact opnemen met uw plaatselijke stadskantoor, uw afvalverwerkingsdienst of de winkel waar u het product hebt gekocht.

Svenska

Symbolen på produkten eller emballaget anger att produkten inte får hanteras som hushållsavfall. Den skall i stället lämnas in på uppsamlingsplats för återvinning av el- och elektronikkomponenter. Genom att säkerställa att produkten hanteras på rätt sätt bidrar du till att förebygga eventuellt negativa miljö- och hälsoeffekter som kan uppstå om produkten kasseras som vanligt avfall. För ytteligare upplysningar om återvinning bör du kontakta lokala myndigheter, sophämtningstjänst eller affären där du köpte varan.

Norsk

Symbolet på produktet eller emballasjen indikerer at dette produktet ikke kan behandles som husholdningsavfall. I stedet skal det leveres til aktuelt innsamlingspunkt for resirkulering av elektrisk og elektronisk utstyr. Ved å sørge for at dette produktet kasseres korekt, bidrar du til å forebygge mulige negative følger for miljøet og folks helse, hvilket ellers kan forårsakes ved feilaktig avfallshåndtering av dette produktet. For nærmere informasjon om resirkulering av dette produktet, vennligst kontakt din lokale representant, renholdsverket eller butikken der du kjøpte produktet.

Dansk

Symbolet, som findes på produktet eller emballagen, viser, at produktet ikke må bortskaffes sammen med almindeligt husholdningsaffald. Det skal derimod afleveres på en miljøstation, som er godkendt til håndtering af elektrisk og elektronisk udstyr. Sørg for at bortskaffe produktet korrekt, så du kan være med til at forebygge skader på miljøet og menneskers sundhed. Hvis du ønsker yderligere oplysninger om, hvordan produktet genvindes, kan du henvende dig hos kommunen, en miljøstation eller forretningen, hvor du købte produktet.

Suomi

Tuotteessa tai pakkauksessa oleva symboli ilmaisee, että tuotetta ei voi hävittää talousjätteen mukana. Sen sijaan tuote on vietävä sähköisten ja elektronisten laitteiden kierrätykseen tarkoitettuun keräyspisteeseen. Kun huolehdit tuotteen asianmukaisesta hävittämisestä, autat edistämään ympäristön ja ihmisten hyvinvointia, jonka tuotteen virheellinen hävittäminen voi vaarantaa. Lisätietoa tämän tuotteen kierrättämisestä saat jätteenkäsittelypisteistä tai samasta liikkeestä, josta ostit tuotteen.

此符 号在产品或者包装上指明此产品将不被视为家庭废弃物处理。取而代之的是它将移至电气和电子设备回收点回收。通过产品的正确回收处理，你将有助于防止由产品处理不当引起的对环境和人类健康产生的负面影响。更多关于回收本产品的详细信息，请联系当地有关政府办事处，你的家庭垃圾处理服务机构或者产品经销处。

Velkommen!

Tak, fordi du har valgt at købe en Nilfisk Bravo støvsuger

Oversigt

1 Rørparkering
2 HEPA-filter
3 Låg til blæsefunktion
4 Ledningsoprul
5 Tænd/sluk-knap
6 Sugeregulering
7 Støvposeindikator
8 Tilbehørslåg
9 Åbne/lukke-knap til støvrum
10 Typeskilt
11 Rørparkering horisontalt
12 Møbelmundstykke
13 Fugemundstykke
14 Møbelbørste
15 Gitter til forfilter
16 Støvpose
17 Gulvmundstykke til hårde gulve
18 Turbomundstykke
19 Kombinationsmundstykke
20 Luksuskombinationsmundstykke
21 Blæsefunktionsmundstykke
22 Luftregulering
23 Buet rør
24 Forlængerrør
25 Udsugningsgitter

Indholdsfortegnelse

Oversigt 96
Sikkerhedsanvisninger 97
Betjeningsanvisninger 98
Rengøringstips 101
Fejlfinding 102
Service og vedligeholdelse osv. 102
Garanti og service 103
Overensstemmelseserklæring 104
Tekniske specifikationer 105

Sikkerhedsanvisninger

- Undlad at bruge støvsugeren uden støvpose og filtre.
- Støvsugeren er ikke beregnet til opsugning af farlige materialer eller gasser, da dette kan være meget sundhedsskadeligt.
- Støvsugeren må ikke anvendes til opsugning af vand eller andre former for væske.
- Undlad at opsuge skarpe genstande såsom nåle og glasstykker.
- Undlad at bruge støvsugeren til opsugning af brændende eller rygende genstande som for eksempel cigaretter, tændstikker eller varm aske.
- Brug og opbevar støvsugeren indendørs og i et tørt rum ved temperaturer på 0-60° C.
- Støvsugeren må ikke bruges udendørs.
- Tag ikke fat i støvsugeren med våde hænder.
- Sluk for støvsugeren, før du tager stikket ud.
- Træk altid i stikket og aldrig i ledningen. Undlad at bære eller trække i støvsugeren ved hjælp af ledningen.
- Undlad at bruge støvsugeren, hvis ledningen viser tegn på skade. Kontrollér jævnligt ledningen for skader, især hvis den er blevet klemt i en dør eller kørt over.
- Undlad at anvende støvsugeren, hvis den ser ud til at være defekt. Send maskinen til service på et autoriseret værksted, hvis den er blevet tabt, beskadiget, efterladt udendørs eller udsat for vand.
- Undlad at ændre eller modificere de mekaniske eller elektriske sikkerhedsanordninger.
- Alle reparationer skal udføres af et autoriseret serviceværksted.
- Brug kun originale støvposer, filtre og tilbehørsdele fra den lokale forhandler. Hvis du anvender uoriginale støvposer og filtre, bortfalder garantien.
- Sluk for støvsugeren, og tag stikket ud, før du skifter støvposen

eller filteret. Husk at tage fat om stikket og ikke trække i ledningen.

- Denne maskine kan anvendes af børn fra 8 år og opefter og personer med reducerede fysiske, sensoriske eller mentale evner eller som mangler erfaring og kundskab, hvis de er under opsyn eller har fået vejledning i, hvordan maskinen anvendes på en forsvarlig måde og forstår, hvilke farer det indebærer.
- Børn skal være under opsyn for at sikre, at de ikke leger med maskinen.
- Rengøring og vedligeholdelse må ikke udføres af børn, uden at de er under opsyn.
- Hvis ledningen er defekt, skal den udskiftes af producenten, forhandleren eller en elektriker, så der ikke opstår farlige situationer.

Betjeningsanvisninger

Kontrollér, at spændingsangivelsen på maskinens typeskilt svarer til den faktiske spænding, før du tager den i brug. Støvsugeren leveres med støvpose, forfilter og HEPA-filter.

Start og stop

Start
Træk ledningen ud, og sæt stikket i en stikkontakt.

Tryk på tænd/sluk-knappen.

Stop
Sluk for apparatet, og tag stikket ud. Træk altid i stikket og aldrig i ledningen.

ADVARSEL

⚠ Når du aktiverer det automatiske ledningsoprul, skal du være opmærksom på, at stikenden af ledningen kan svinge under den sidste del af indrulningen. Vi anbefaler, at du holder i stikket, mens ledningen rulles ind.

1 Slange, rør og mundstykker

1. Sæt slangekoblingen i støvindsugningen.
2. Slut røret til det buede rør.
3. Sæt røret på mundstykket.
4. Røret er teleskopisk og kan indstilles til den ønskede længde. Tryk på justeringsknappen for at forlænge røret, og skub det tilbage for at forkorte det, indtil det har den ønskede længde.

2 Blæsefunktion

1. Åbn låget (udsugningsgitteret 25) på bagsiden af maskinen.
2. Sæt slangekoblingen i blæseudsugningen.

Forsigtig:
For at undgå, at støv i slangen blæses ud i rummet, stikkes enden af det buede rør ned i maskinens slangeindgang i et par sekunder efter at blæsefunktionen er aktiveret.

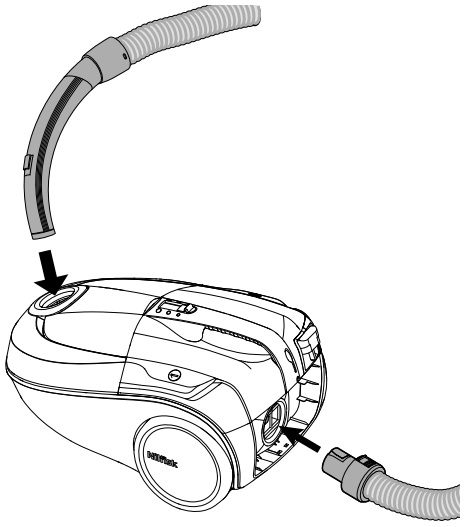

Under brugen af blæsefunktionen kan støvsugeren blive varm, og termosikringen, der forhindrer, at maskinen bliver overophedet, kan afbryde maskinen. Maskinen skal køle af, inden den kan startes igen.

Udskiftning af støvpose og filter

Størrelsen og kvaliteten af støvposen og filtrene påvirker støvsugerens effekt. Hvis du anvender uoriginale poser elle filtre, kan luftgennemstrømningen blive reduceret, så maskinen bliver unødigt overbelastet. Hvis du anvender uoriginale støvposer eller filtre, bortfalder garantien.

3 Udskiftning af støvpose

Støvposens skal udskiftes, hvis støvposeindikatoren lyser konstant, når maskinen arbejder på maksimal effekt og mundstykket hæves fra gulvet. Anvend altid originale støvposer.

1. Løsn slangen fra indsugningen.
2. Åbn låget ved at trykke på knappen.
3. Fjern støvposen.
4. Isæt den nye støvpose, så papfligen passer i sporene, og skub den på plads.
5. Fold forsigtigt den nye støvpose ud. Kontrollér, at støvposen er korrekt isat.
6. Luk låget.
7. Sæt slangekoblingen i støvindsugningen.

4 Udskiftning af forfilter

Forfilteret beskytter motoren mod de mikropartikler, der frigives fra støvposen. Udskift forfilteret for hver femte støvpose. Forfilteret sidder bag støvposen.
Brug altid originale filtre.

1. Løsn slangekoblingen fra støvindsugningen.
2. Åbn låget ved at trykke på knappen.
3. Fjern støvposen.
4. Tag filterholderen og filteret ud.
5. Åbn filterholderen.
6. Tag forfilteret ud.
7. Monter det nye forfilter. Kontrollér, at forfilteret er monteret korrekt i holderen.
8. Anbring filterholderen i sporet, og skub den på plads.
9. Isæt den nye støvpose, så papfligen passer i sporet, og skub den på plads.
10. Fold forsigtigt den nye støvpose ud. Kontrollér, at støvposen er korrekt isat.
11. Luk låget.
12. Sæt slangekoblingen i støvindsugningen.

5 Udskiftning af HEPA-filter

HEPA-filteret renser udsugningsluften for de mikropartikler, der frigives fra støvposen. Du kan ikke børste eller vaske HEPA-filteret.

1. Åbn apparatets låg bagpå.
2. Fjern låget til blæsefunktionen.
3. Tag HEPA-filteret ud.
4. Isæt det nye HEPA-filter. Kontrollér, at HEPA-filteret er korrekt isat.
5. Sæt låget til blæsefunktionen på.
6. Monter låget igen, og luk.

Justering af sugeeffekt

Glideventil på det buede rør

Sugeeffekten er størst, når glideventilen er lukket, og mindst, når den er åben. Juster sugeeffekten ved at anbringe glideventilen i den ønskede stilling.

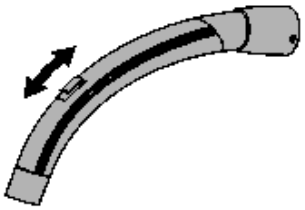

Effektregulering

Sugeeffekten justeres ved hjælp af sugereguleringen.

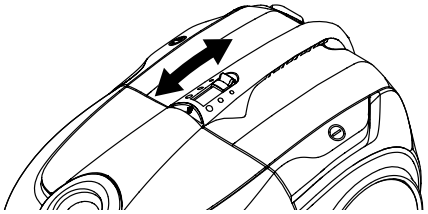

6 Parkering af rør og mundstykke

Du kan anvende to spor til at parkere rør og mundstykke. Det ene, der sidder på undersiden, anvendes, når støvsugeren står lodret, mens det andet, der sidder på bagsiden, anvendes, når støvsugeren står vandret på hjulene.

Termosikring

Maskinen er forsynet med en termo-sikring, så den ikke bliver overophedet. Hvis termosikringen springer, deaktiveres motoren automatisk og skal køle af, før den kan startes igen.

Genstart

1. Sluk for støvsugeren, og tag stikket ud af stikkontakten.
2. Sørg for, at luftgennemstrømningen ikke blokeres i det buede rør, slangen, røret, mundstykket, støvposen eller filtrene.
3. Lad støvsugeren køle af.
4. Sæt stikket i stikkontakten igen, og tryk på tænd/sluk-knappen. Støvsugeren vil ikke starte, før den er tilstrækkeligt afkølet. Hvis apparatet ikke starter, skal du slukke for det og tage stikket ud. Prøv igen lidt senere.

Rengøringstips

Juster sugeeffekten ved hjælp af effektreguleringen eller glideventilen i det buede rør.

7 Fugemundstykke

Brug fugemundstykket på svært tilgængelige steder.

8 Møbelmundstykke

Brug møbelmundstykket til polstrede møbler.

9 Møbelbørste

Brug møbelbørsten til gardiner og vindueskarme.

10 Gulvmundstykke til hårde gulve

Brug gulvmundstykket til hårde underlag.

11 Gulvmundstykke Combi

Tilpas kombimundstykket til gulvtypen.

12 Turbomundstykke

Brug turbomundstykket til effektiv rengøring af gulvtæpper.

13 Blæsefunktionsmundstykke

Brug blæsefunktionsmundstykket til at fylde luft i f.eks. en luftmadras.

Modellerne kan omfatte forskellige mundstykker.

Fejlfinding

Reparation og service af elektriske dele såsom ledning eller motor må kun udføres af et autoriseret service-værksted.

Hvis støvs-ugeren ikke starter	Kontrollér, at stikket er monteret korrekt i stikkontakten.
	En sikring i byg-ningen er muligvis gået eller skal udskiftes.
	Ledningen eller stikket er muligvis defekt og skal repareres af et autoriseret service-værksted.
Reduceret sugekraft	Støvposen er muligvis fuld og skal udskiftes (se anvisningerne).
	Forfilteret eller HEPA-filteret er muligvis blokeret og skal udskiftes (se anvisningerne).
	Det buede rør, slangen, røret eller mundstykket er muligvis blokeret og skal rengøres.
Hvis støvsug-eren stopper	Termosikringen er gået (se anvis-ningerne).

Service og vedligeholdelse

- Opbevar støvsugeren inden døre og i et tørt rum.
- Udskift forfilteret, når du har skiftet pose fem gange. Støvposepakken indeholder fem støvposer og et forfilter.
- Rengør støvsugerens overflade med en tør klud eller en fugtig klud tilsat rengøringsmiddel.
- Bestil det originale tilbehør fra din lokale forhandler.
- Service – kontakt din lokale forhan-dler.

Genvinding og bortskaffelse

Bortskaf emballagen og den udtjente støvsuger i overensstemmelse med de gældende bestemmelser.
Afkort ledningen så meget som muligt for at undgå, at nogen kommer til skade på støvsugeren.

Miljøforpligtelse

Støvsugeren er udviklet med tanke på miljøet. Alle plastdele kan genvindes.

Ansvar

Nilfisk fralægger sig ethvert ansvar for skader, der måtte opstå som følge af ukorrekt brug eller ukorrekte ændring-er af støvsugeren.

Garanti

Der kan være forskel på garantien fra land til land. Kontakt den lokale forhandler for at få yderligere oplys-ninger.

Garanti og service

Der ydes to (2) års garanti på motoren, ledningsoprulleren, kontakten og huset på denne støvsuger i Nilfisk Bravo-serien. Der ydes 12 måneders garanti for produktionsfejl på mundstykkerne, filtrene, slangerne, rørene og de øvrige tilbehørsdele, men dette gælder ikke almindeligt slid og ælde. Garantien omfatter reservedele og arbejdsomkostninger og dækker produktions- og materialefejl, der opstår ved almindelig husholdningsbrug. Servicearbejde under garantien udføres kun, hvis det kan bevises, at fejlen opstod i garantiperioden (et korrekt udfyldt garantikort eller en udskrevet kvittering med angivelse af dato og produkttype), under forudsætning af at støvsugeren blev købt som ny og gennem en Nilfisk-Advance forhandler. Hvis det bliver nødvendigt at afhjælpe mangler, skal kunden kontakte Nilfisk-Advance for at få henvist et serviceværksted for egen regning. Når manglerne er afhjulpet, returneres støvsugeren til kunden på Nilfisk-Advance's regning og risiko.

Garantien omfatter ikke:

- Normalt slid på tilbehørsdele og filtre.
- Skader, der opstår som en direkte eller indirekte følge af forkert brug såsom opsugning af sand og grus, varm aske eller duftstoffer.
- Hårdhændet behandling eller tilsidesættelse af vedligeholdelsesanvisningerne i *brugsvejledningen*.
- Hvis støvsugeren er blevet anvendt til byggearbejder i hjemmet.
- Hvis støvsugeren er blevet anvendt til opsugning af vand, gipsstøv eller savsmuld.

Garantien dækker heller ikke skader som følge af forkert montering eller tilslutning, brand, lynnedslag, unormale spændingsudsving eller andre elektriske forstyrrelser såsom defekte sikringer og elinstallationer, samt generelle defekter eller skader, som Nilfisk-Advance ikke anser for at være relateret til produktionen eller materialet.

Garantien bortfalder:

- Hvis der opstår en skade som følge af brug af uoriginale støvposer og filtre.
- Hvis identitetsnummeret fjernes fra støvsugeren.
- Hvis støvsugeren er blevet repareret af en uautoriseret forhandler.
- Hvis støvsugeren anvendes i erhvervsøjemed, dvs. af entreprenører, rengøringsfirmaer eller andre professionelle brugere.

Garantien er gyldig i:

Danmark, Sverige, Norge, Storbritannien, Irland, Belgien, Holland, Frankrig, Tyskland, Polen, Rusland, Østrig, Schweiz, Spanien, Portugal, Australien, New Zealand, Estland, Letland, Litauen, Ungarn, Grækenland, Slovenien, Slovakiet, Tjekkiet, Italien og Finland, Bulgarien, Rumænien og Tyrkiet.

Overensstemmelseserklæring

Vi,

Nilfisk-Advance A/S
Sognevej 1
DK-2605 Broendby
DENMARK

bekræfter hermed, at produktet:

Fabrikat	Beskrivelse	Model
Nilfisk	Allround støvsuger	Bravo

er i overensstemmelse med følgende standarder:

Id og Version	Titel
EN 60335-1:2002+A14:2010	Elektriske apparater til husholdningsbrug o.l. - Sikkerhed - Del 1: Almindelige bestemmelser.
EN 60335-2-2:2010	Elektriske apparater til husholdningsbrug o.l. – Sikkerhed – Del 2-2: Særlige krav til støvsugere og vandsugende rengøringsapparater
EN 55014-1:2006+A1:2009	Elektromagnetisk kompatibilitet - Krav til husholdningsapparater, elektriske værktøjer og lignende apparater - Del 1: Emission.
EN 55014-2:1997 +A1:2001+A2:2008	Elektromagnetisk kompatibilitet. Krav til husholdningsapparater, elektriske værktøjer og lignende apparater. Del 2. Immunitet. Produktfamiliestandard
EN 61000-3-2:2006 +A1:2009+A2:2009	Elektromagnetisk kompatibilitet (EMC) - Del 3-2: Grænseværdier - Grænseværdier for udsendelse af harmoniske strømme (udstyrets strømforbrug op til og inklusive 16 A per fase)
EN 61000-3-3:2008	Elektromagnetisk kompatibilitet (EMC). Del 3-3: Grænseværdier - Begrænsning af spændingsfluktuationer og flimmer i lavspændingsforsyninger fra udstyr med mærkestrøm op til og med 16 A pr. fase og ikke beregnet til betinget tilslutning

efter bestemmelserne i:

Lavspændingsdirektivet 2006/95/EC
EMC direktivet 2004/108/EC
RoHS direktivet 2011/65/EC
Energimærkning af støvsugere 665/2013/EC
Ecodesignkrav til støvsugere 666/2013/EC

Sted	Dato	Navn og stilling	Signatur
Hadsund	06-01-2014	Anton Sørensen GM - Technical Operations & Hadsund	

Tekniske specifikationer

	Bravo 700 W	Bravo 1600 W
Energiklasse	A	F
Årligt energiforbrug i kWh / år *)	25,5	57,5
Rengøringseffekt på gulvtæppe	D	C
Rengøringseffekt på hårdt gulv	B	A
Støv re-emission	F	G
Støjniveau	72 dB	74 dB
Nominel indgangseffekt	700 W	1600 W

*) Vejledende årligt energiforbrug (kWh per år), baseret på 50 rengøringsopgaver. Faktiske årlige energiforbrug afhænger af, hvorledes apparatet benyttes. Målinger udført i overensstemmelse med EN 60335-1, EN 60335-2-2 (sikkerhed), EN 60312-1 (ydeevne) og EN 60704-1, EN 60704-2 (støj).

1

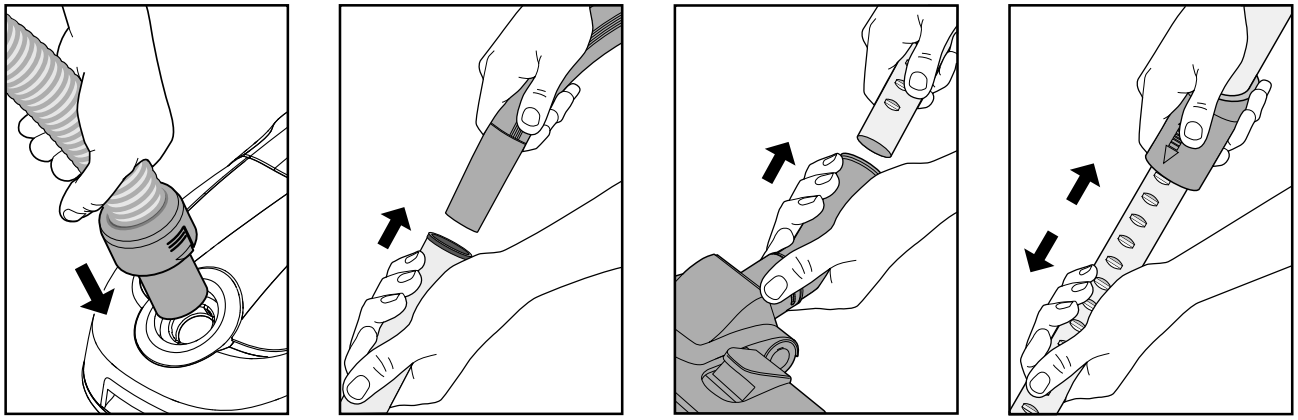

2

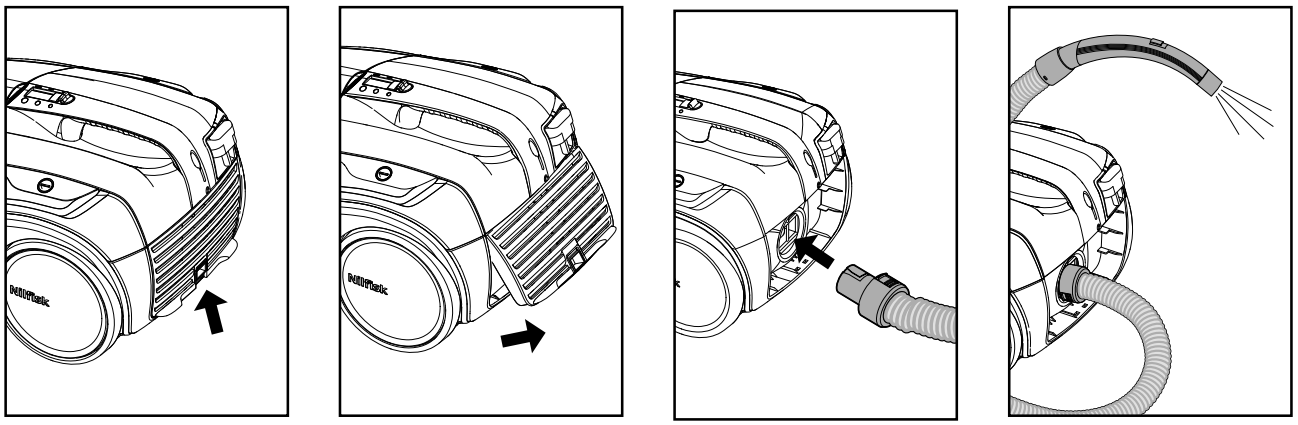

3

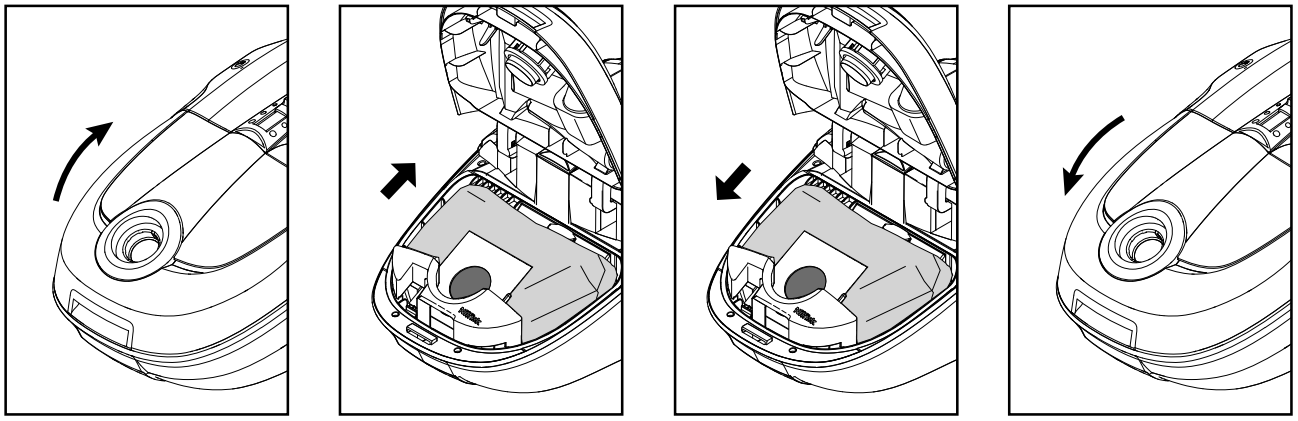

4

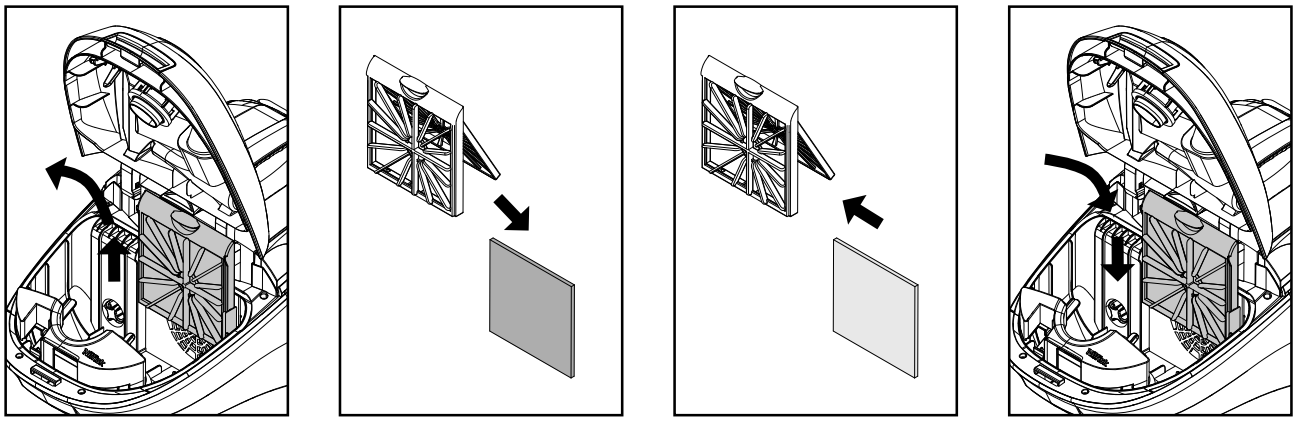

5

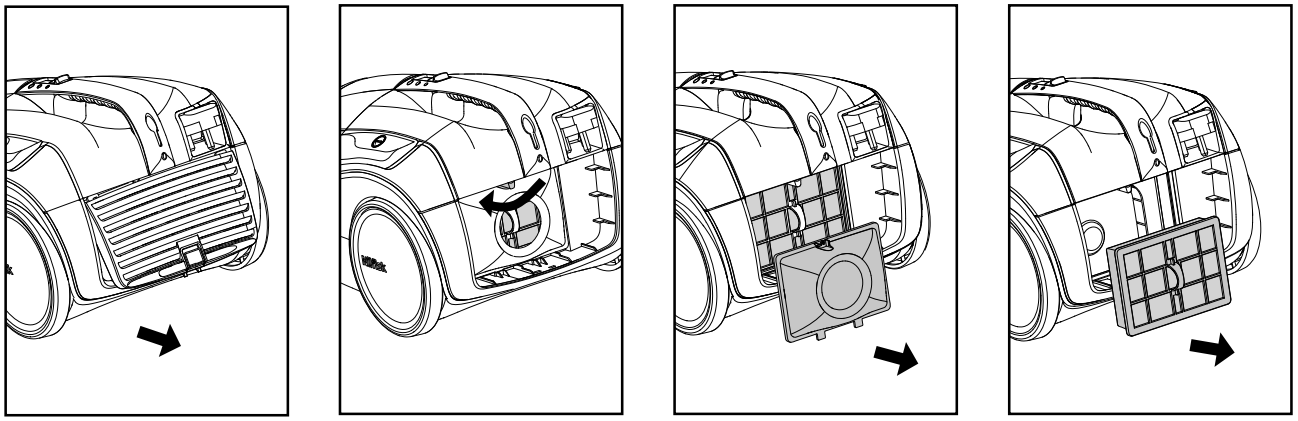

6

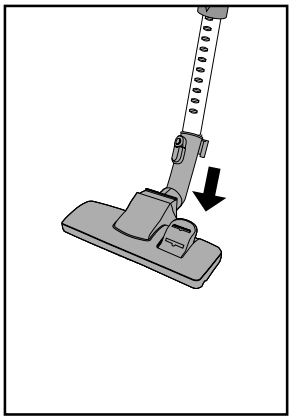

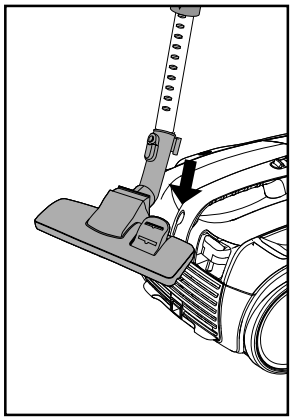

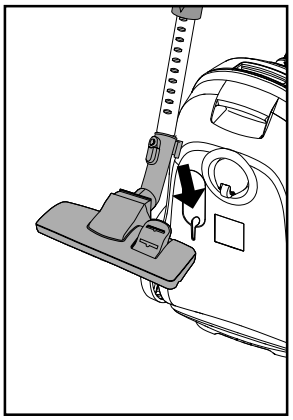

7

8

9

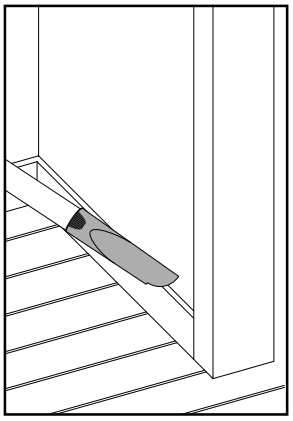

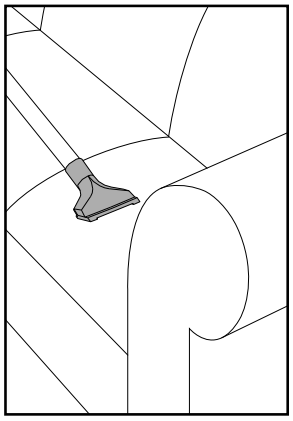

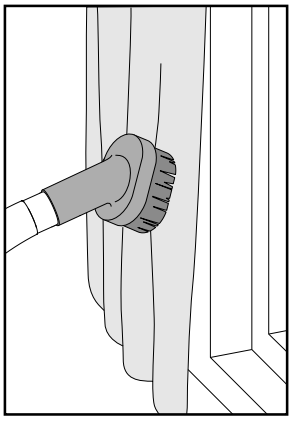

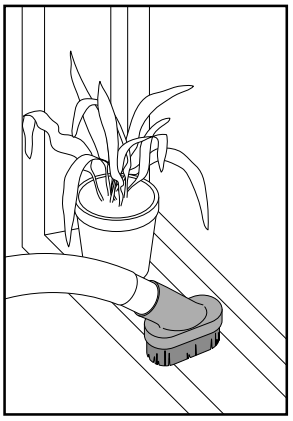

10

11

12

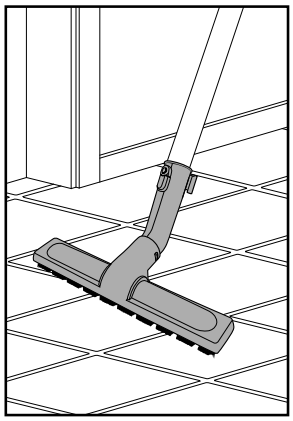

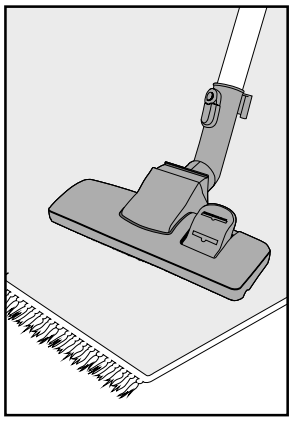

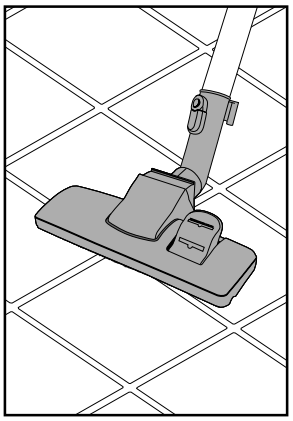

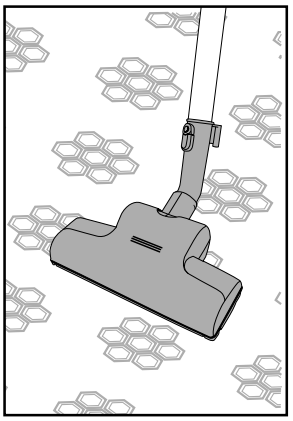

13

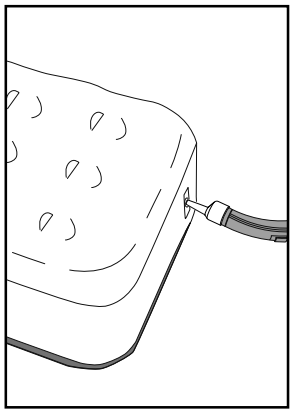

Nilfisk

http://www.nilfisk.com

HEAD QUARTER

DENMARK
Nilfisk-Advance Group
Sognevej 25
DK-2605 Brøndby
Tel.: (+45) 4323 8100
E-mail: mail.com@nilfisk-advance.com

SALES COMPANIES

AUSTRALIA
Nilfisk-Advance
48 Egerton St.
P.O. Box 6046
Silverwater, N.S.W. 2128
Website: www.nilfisk.com.au

AUSTRIA
Nilfisk-Advance GmbH
Metzgerstrasse 68
5101 Bergheim bei Salzburg
Website: www.nilfisk.at

BELGIUM
Nilfisk-Advance n.v-s.a.
Riverside Business Park
Boulevard Internationalelaan 55
Bâtiment C3/C4 Gebouw
Bruxelles 1070
Website: www.nilfisk.com

CHILE
Nilfisk-Advance de Chile
San Alfonso 1462
Santiago
Website: www.nilfisk.com

CHINA
Nilfisk-Advance (Suzhou)
Building 18, Suchun Industrial Estate
Suzhou Industrial Park
215021 Suzhou
Website: www.nilfisk-cs.com

CZECH REPUBLIC
Nilfisk-Advance
VGP Park Horní Počernice
Do Čertous 1/2658
193 00 Praha 9
Website: www.nilfisk.com

DENMARK
Nilfisk-Advance Denmark A/S
Sognevej 25
2605 Brøndby
Tel.: (+45) 4323 4050
E-mail: kundeservice.dk@nilfisk.com

FINLAND
Nilfisk-Advance Oy Ab
Koskelontie 23 E
02920 Espoo
Website: www.nilfisk.fi

FRANCE
Nilfisk-Advance
26 Avenue de la Baltique
Villebon sur Yvette
91978 Courtabouef Cedex
Website: www.nilfisk.fr

GERMANY
Nilfisk-Advance
Guido-Oberdorfer-Straße 2-10
89287 Bellenberg
Website: www.nilfisk.de

GREECE
Nilfisk-Advance A.E.
Αναπαύσεως 29
Κορωπί Τ.Κ. 194 00
Website: www.nilfisk.gr

HOLLAND
Nilfisk-Advance
Versterkerstraat 5
1322 AN Almere
Website: www.nilfisk.nl

HUNGARY
Nilfisk-Advance Kereskedelmi Kft.
II. Rákóczi Ferenc út 10
2310 Szigetszentmiklos-Lakihegy
Website: www.nilfisk.hu

INDIA
Nilfisk-Advance India Limited
Pramukh Plaza, 'B' Wing, 4th floor, Unit No. 403
Cardinal Gracious Road, Chakala
Andheri (East) Mumbai 400 099
Website: www.nilfisk.com

IRELAND
Nilfisk-Advance
1 Stokes Place
St. Stephen's Green
Dublin 2
Website: www.nilfisk.com

ITALY
Nilfisk-Advance SpA
Strada Comunale della Braglia, 18
26862 Guardamiglio (LO)
Website: www.nilfisk.it

JAPAN
Nilfisk-Advance Inc.
1-6-6 Kita-shinyokohama, Kouhoku-ku
Yokohama, 223-0059
Website: www.nilfisk.com

MALAYSIA
Nilfisk-Advance Sdn Bhd
Sd 14, Jalan KIP 11
Taman Perindustrian KIP
Sri Damansara
52200 Kuala Lumpur
Website: www.nilfisk.com

MEXICO
Nilfisk-Advance de Mexico, S. de R.L. de C.V.
Agustín M. Chavez No. 1, PB oficina 004
Col. Centro de Ciudad Santa Fe
01210 Mexico, D.F.
Website: www.nilfisk.com

NEW ZEALAND
Nilfisk-Advance
Danish House
6 Rockridge Avenue
Penrose, Auckland 1135
Website: www.nilfisk.com

NORWAY
Nilfisk-Advance AS
Bjørnerudveien 24
1266 Oslo
Tel.: (+47) 22 75 17 70
E-mail: info.no@nilfisk.com

POLAND
Nilfisk-Advance Sp. Z.O.O.
ul. 3 Maja 8
05-800 Pruszków
Website: www.nilfisk.pl

PORTUGAL
Nilfisk-Advance
Sintra Business Park
Zona Industrial Da Abrunheira
Edificio 1, 1° A
P2710-089 Sintra
Website: www.nilfisk.pt

RUSSIA
Нилфиск-Эдванс
127015 Москва
Вятская ул. 27, стр. 7
Россия
Website: www.nilfisk.ru

SOUTH AFRICA
WAP South Africa
12 Newton Street
Spartan 1630
Website: www.nilfisk.com

SOUTH KOREA
Nilfisk-Advance Korea Co., Ltd
3F Duksoo B/D, 90 Seongsui-ro
Seongdong-gu, Seoul, Korea
www.nilfisk.co.kr

SPAIN
Nilfisk-Advance S.A.
Torre d'Ara, Planta 9
08302 Mataró
Barcelona
Website: www.nilfisk.es

SWEDEN
Nilfisk-Advance AB
Taljegårdsgatan 4
431 53 Mölndal
Website: www.nilfisk-alto.se

SWITZERLAND
Nilfisk-Advance
Ringstrasse 19
Kircheberg/Industri Stelzl
9500 Wil
Website: www.nilfisk-alto.ch

TAIWAN
Nilfisk-Advance Taiwan Branch
1F, No. 193, sec. 2, Xing Long Rd.
Taipei
Tel.: (+88) 6227 002 268
Website: www.nilfisk-alto.tw

THAILAND
Nilfisk-Advance Co. Ltd.
89 Soi Chokechai-Ruammitr
Viphavadee-Rangsit Road
Ladyao, Jatuchak, Bangkok 10900
Website: www.nilfisk-thailand.com

TURKEY
Nilfisk-Advance A.S.
Şerifali Mh. Bayraktar Bulv. Sehit Sk. No:7
Ümraniye
Istanbul
Website: www.nilfisk.com

UNITED KINGDOM
Nilfisk Advance Ltd.
Nilfisk House
Gilwilly Industrial Estate, Penrith
Cumbria CA11 9BQ
Tel: 01768 868995
Website: www.nilfisk.co.uk

UNITED ARAB EMIRATES
Nilfisk-Advance Middle East Branch
SAIF-Zone
P.O. Box 122298
Sharjah
Website: www.nilfisk.com

VIETNAM
Nilfisk-Advance Representative Office
No. 51 Doc Ngu Str.
Ba Dinh Dist.
Hanoi
Website: www.nilfisk.com